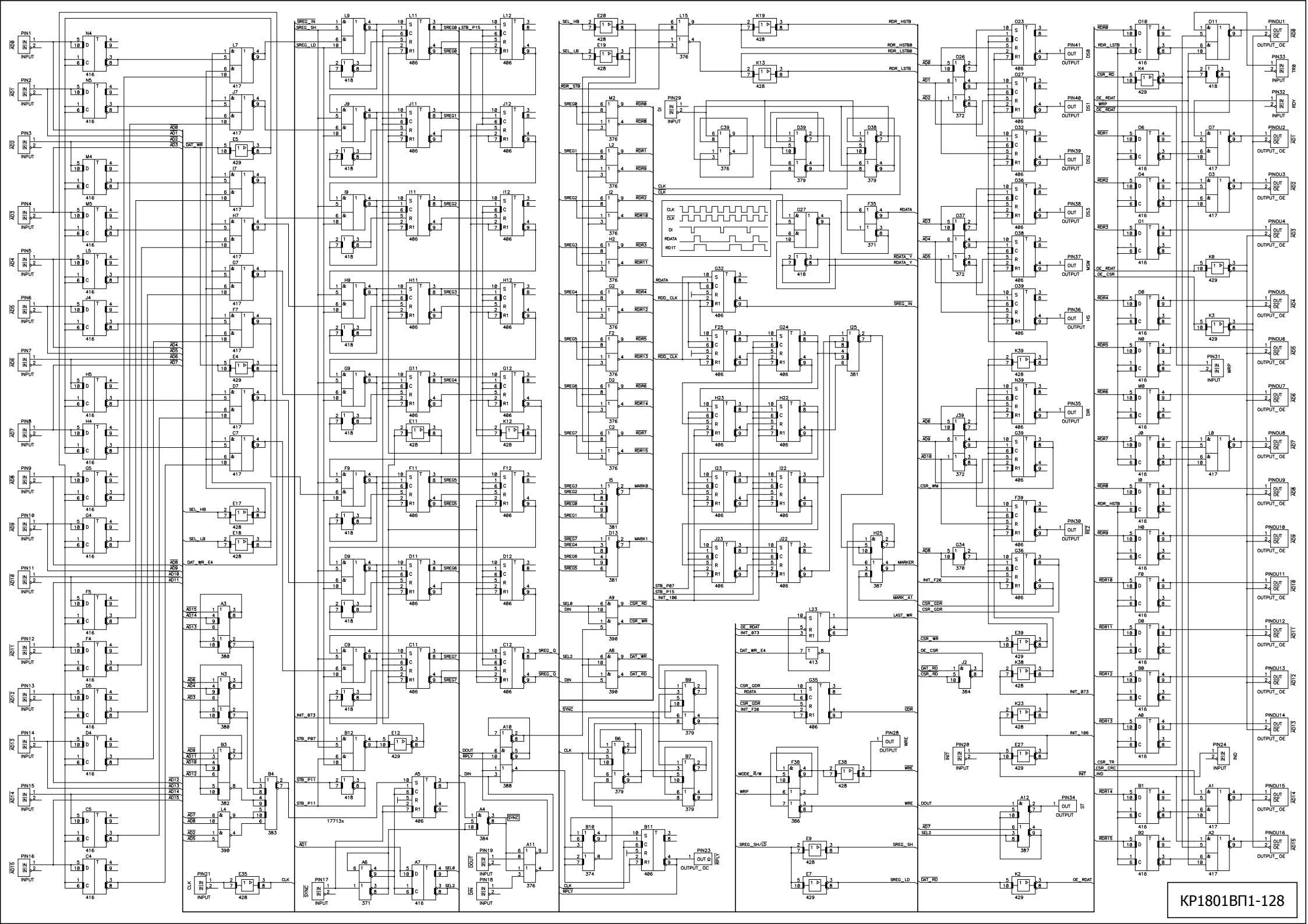

КР1801ВП1-128

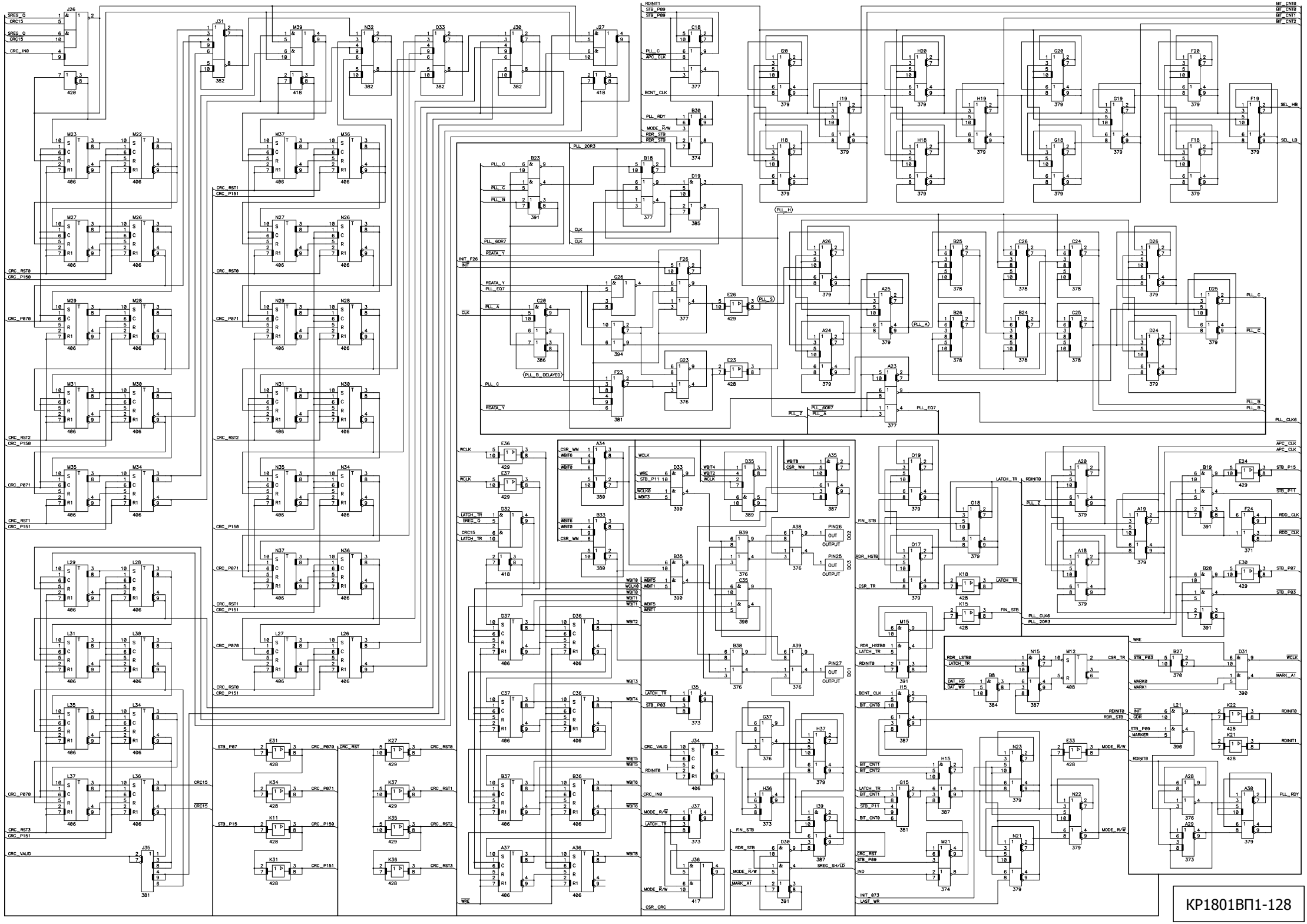

КР1801ВП1-128